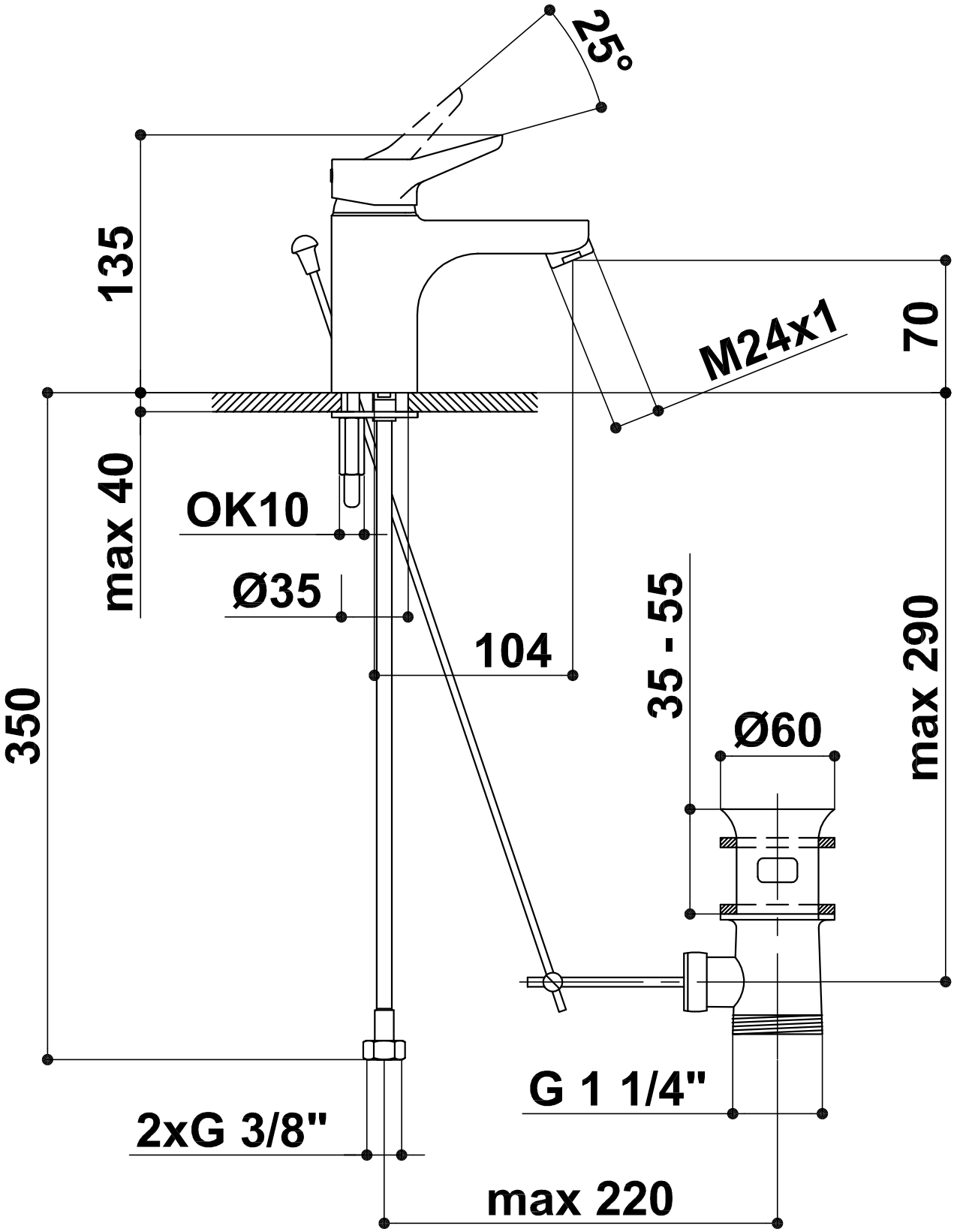
25°
135
70
M24x1
max 40
OK10
Ø35
104
35 - 55
max 290
350
Ø60
G 1 1/4"
2xG 3/8"
max 220