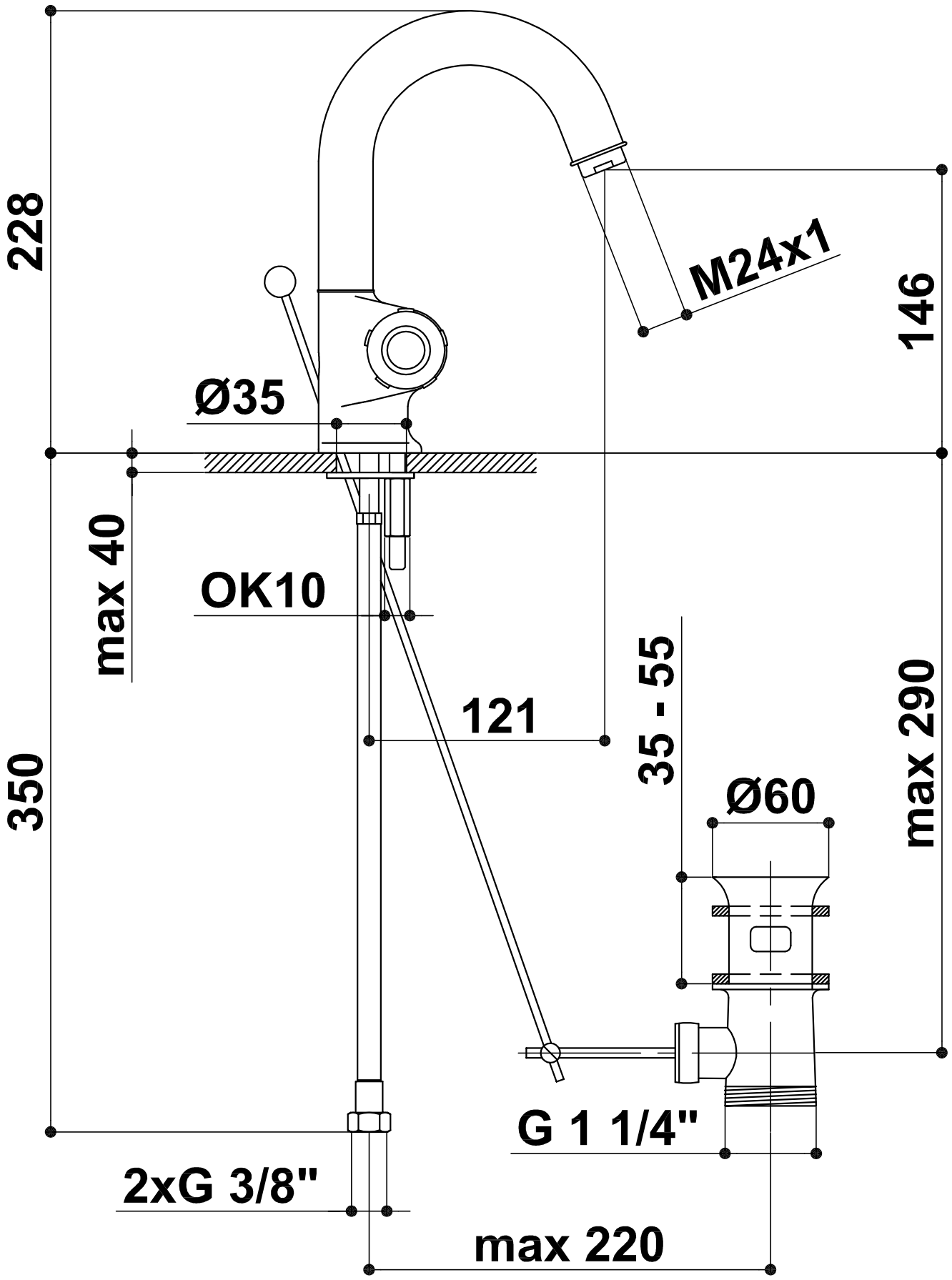
228
M24x1
146
Ø35
max 40
OK10
121
35 - 55
max 290
350
Ø60
G 1 1/4"
2xG 3/8"
max 220